830BH

ikona

Kit girevole angolo base con 2 cesti 4/4

4/4 carousel for corner base unit

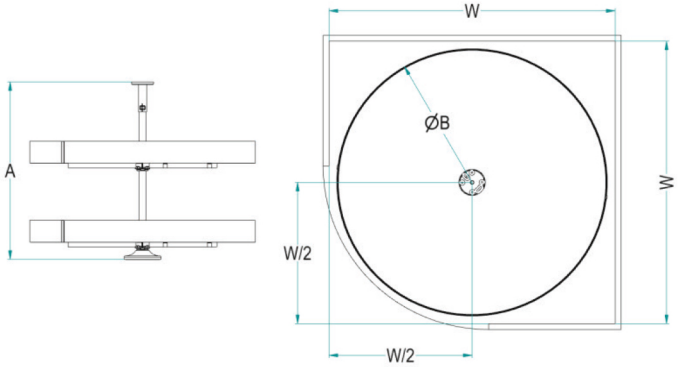

830 B H (AS) / 705 AR

Optional -
AS - Anti-scivolo
Anti-slip

Balcone / *Rim*
H - for Ikona & Hyper
Lamiera / *1,2mm Metal Sheet*

Altezza - *Height*

Code	A min [mm]	A max [mm]	n° cesti / n° baskets
B	670	720	2

Dimensioni - *Dimensions*

Code	ØB [mm]	W [mm]
705	705	764
820	820	864

Finitura Cesto / Fondo
Basket Finishing / Bottom
AR: Ardesia / Ardesia - *"Slate" / "Slate"*
CH: Champagne / *Champagne*
N: Nero / Ardesia - *Black / "Slate"*

Portata kg 15 per piano
Loading capacity 15 kg per shelf

La finitura Ardesia è considerata di serie / Slate finishing as standard
Le finiture Champagne, Nero e Bianco vengono prodotte a richiesta / Champagne, Black and White finishes are produced on demand
Trattamento antiscivolo a richiesta / Antislip treatment on demand
Altezza: Utile interno 70 mm / Inside height 70 mm

Per esigenze tecniche l'articolo viene prodotto in lamiera con fondo in nobilitato
For technical reasons this article is made in metal sheet and melamine bottom