860XAY

hyper

Maxima - colonna dispensa reversibile

Maxima - reversible pantry unit

Portata kg 10 per piano
Loading capacity 10 kg per shelf

Il codice si riferisce all'articolo completo (meccanismo + cesti)
The code refers to the whole article (mechanism + baskets)

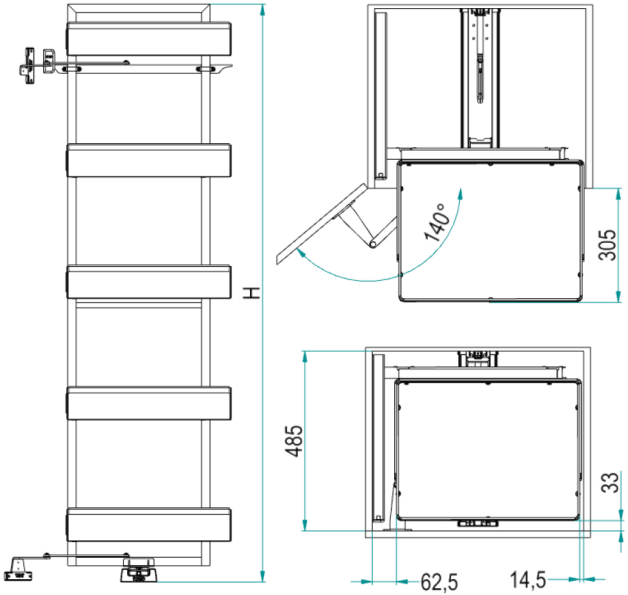

860X A Y (AS) / 45 AR

Cod. -

Misura Anta / Door Size [cm]
30
40
45
50
60

Optional -
AS - Tappetino anti-scivolo
Anti-slip mat

Cesti / *Basket* -
Y - Hyper baskets
(Lamiera / *1,2mm Metal Sheet*)

Altezza / *Height* -

Code	H [mm]	n° Basket
A	1800	5

Finitura - *Finishing* -

Cod.	Caratteristiche	Features
AR	Cesto e struttura verniciati "Ardesia" (RAL7043)	"Slate" structure and basket

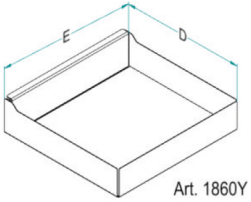

Art. 1860Y

Dim. Cesto
Basket Size -

Cod.	D x E [mm]
30	340 x 227
40	350 x 287
45	350 x 337
50	350 x 387
60	350 x 487

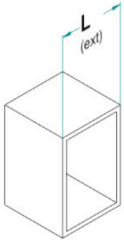

Soft-Close di serie / Soft-Close as standard
Tappetino antiscivolo a richiesta / Anti-slip mat on demand
Altezza interna utile mm 80 / Inside height 80 mm