1202D - 1202DB

gold

Cassetto estraibile con distanziali - estrazione manuale.

Drawer basket with spacers - manual extraction GOLD range.

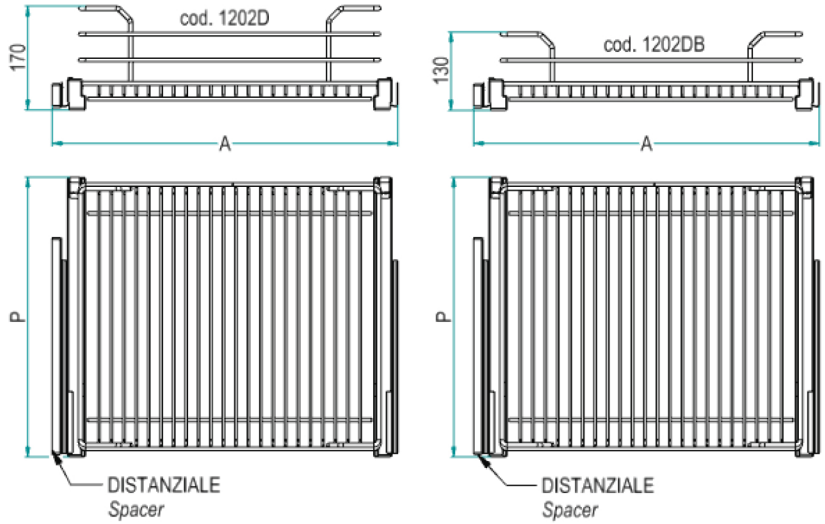

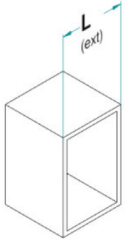

Portata guide kg 30
Slides load capacity kg 30

1202 D (B) Y / 60 - 45 P C

Versione
Version -
Balcone Basso
Low Rim

Imballo Singolo
Single Packaging

Y: Soft-Closing

Profondità / *Depth*

Cod.	P [mm]
45	460
50	510

Finitura Cestello
Basket Finishing -
C: Cromo / Chrome

Cod. -

Misura Anta / Door Size [cm]	A [mm]	n° Spacers
30	264	1
35	314	1
40	364	1
45	414	1
50	464	1
60	564	1
80	764	2
90	864	2
120	1164	2